TATSUNO EUROPE

www.maseritalia.com

MASER

Ocean Line

OCEAN EURO COMBI con ADBLUE

DISTRIBUTORI ELETTRONICI DI CARBURANTE E ADBLUE

OCEAN EURO COMBI con ADBLUE

I distributori di carburante TATSUNO-EUROPE della linea OCEAN COMBI con AdBlue permettono di erogare carburanti liquidi e AdBlue nelle stazioni di servizio stradali ed autostradali. La linea OCEAN COMBI con AdBlue è dotata di erogatori disponibili nella configurazione monofronte o bifronte con installate da 1 a 4 idrauliche e da 2 a 8 pistole (max. 4 pistole per ogni lato) per erogare da uno a quattro prodotti liquidi e 1 idraulica e da 1 a 2 pistole (max. 1 pistola per lato) per erogare AdBlue. Gli erogatori dispongono del rinomato sistema idraulico giapponese TATSUNO ad alta qualità e di una testata elettronica di grande affidabilità. Gli erogatori funzionano in modalità manuale (stand alone) ed in modalità automatica. Nella modalità automatica l'erogatore è collegato ad un sistema di controllo remoto ed i dati riguardanti volume, totale e prezzo sono trasmessi al sistema di gestione.

NUOVO DESIGN SOFISTICATO

SISTEMA IDRAULICO TATSUNO

DISPLAY LCD

DISPLAY PROPORZIONALE V6

Distribuito da: Maser Italia S.r.l. - Via degli Artigiani, 20/E - 40024 Castel San Pietro Terme (BO)
Tel. 051.6946711 - Fax 051.6946718 - email: info@maseritalia.com

MASER

Ocean Line

OCEAN EURO COMBI con ADBLUE

OCEAN BMP 4000.OE + MOD 4012.OE/AdB

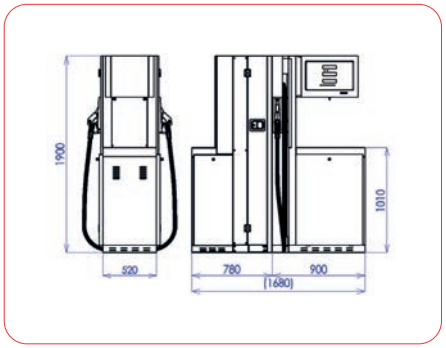

BMP 4012.OED + MOD 4012.OED/AdB

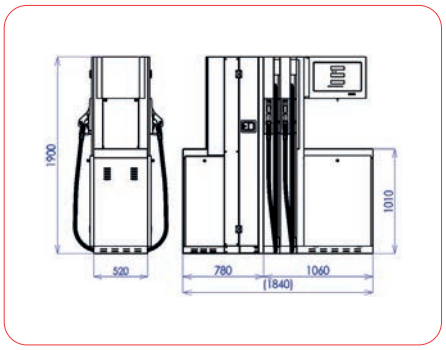

BMP 4024.OED + MOD 4012.OED/AdB

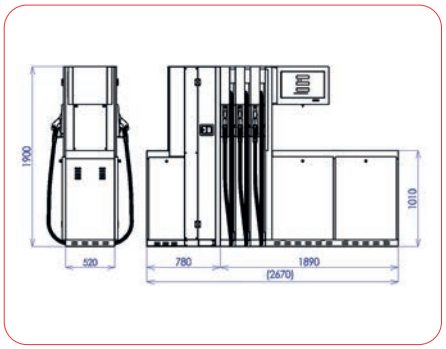

BMP 4036.OED + MOD 4012.OED/AdB

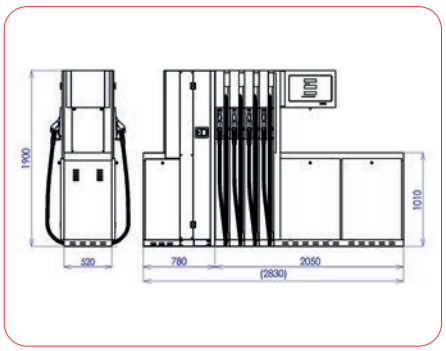

BMP 4048.OED + MOD 4022.OED/AdB

EROGATORI MONOFRONTE OCEAN BMP 4000.OE + MOD 4012.OE/AdB		
tipo	prodotti	pistole / prestazione
BMP 4011.OEL(R) + MOD 4011.OEL(R)/AdB	1 liquido 1 AdBlue	1x40 L/min 1x40 L/min
BMP 4022.OEL(R) + MOD 4011.OEL(R)/AdB	2 liquidi 1 AdBlue	2x40 L/min 1x40 L/min
BMP 4033.OEL(R) + MOD 4011.OEL(R)/AdB	3 liquidi 1 AdBlue	3x40 L/min 1x40 L/min
BMP 4044.OEL(R) + MOD 4011.OEL(R)/AdB	4 liquidi 1 AdBlue	4x40 L/min 1x40 L/min

EROGATORI BIFRONTE OCEAN BMP 4000.OE + MOD 4012.OE/AdB		
tipo	prodotti	pistole / prestazione
BMP 4012.OED + MOD 4012.OED/AdB	1 liquido 1 AdBlue	2x40 L/min 1x40 L/min
BMP 4024.OED + MOD 4012.OED/AdB	2 liquidi 1 AdBlue	4x40 L/min 1x40 L/min
BMP 4036.OED + MOD 4012.OED/AdB	3 liquidi 1 AdBlue	6x40 L/min 1x40 kg/min
BMP 4048.OED + MOD 4012.OED/AdB	4 liquidi 1 AdBlue	8x40 L/min 1x40 L/min

Specifiche modello

- Idraulica: misuratori a pistoni TATSUNO (Giappone)
- Testata elettronica di grande affidabilità
- Display LCD standard (6-6-6) con LED di retroilluminazione
- Generatori d'impulsi TATSUNO (Giappone) a due canali
- Contalitri elettronici non resettabili per ogni pistola
- Contalitri elettromeccanici non resettabili per ogni pistola (su richiesta)
- Comando a distanza a raggi infrarossi per impostazione prezzo carburante, lettura contatori elettronici, settaggio delle funzioni
- Tubo di lunghezza standard 5 m
- Valvole di controllo per erogazione accurata del volume/importo preselezionato (su richiesta)
- Tastierino numerico a quattro pulsanti per preselezione volume/importo (su richiesta)
- Comunicazione dati IFSF-LON o IFSF-TCP/IP (su richiesta)
- Personalizzazione con colori diversi (su richiesta)
- Avvolgitubi affidabili
- Vetri spia per controllo flusso del liquido (su richiesta)

Specifiche tecniche

• **Portata carburante liquido**	standard 40 ÷ 50 l/min alta portata (/H) 70 ÷ 90 l/min ultra portata (/UH) 130 ÷ 150 l/min
• **Erogazione AdBlue**	miscela di 32,5 % di urea, acqua e additivi (DIN 70070)
• **Portata AdBlue**	40 l/min
• **Precisione erogazione**	gasolio: ± 0.5 % con volume minimo erogato 2 l (/H - 5 l) AdBlue: ± 0.5 % con volume minimo erogato 2 l
• **Pressione massima d'esercizio carburante liquido**	standard 0.18 MPa (1.8 bar); alta e ultra portata 0.25 MPa (2,5 bar)
• **Pressione massima d'esercizio AdBlue**	0.4 MPa (4 bar)
• **Alimentazione motori elettrici**	trifase, 3 x 400 V/ 50 Hz, 0.75 kw, 1395 giri/min
• **Alimentazione elettronica**	230 V c.a., +10 % - 15 %, 50 Hz, 84 VA
• **Alimentazione teleruttori motore e interruttori valvola**	230 V c.a., 50 Hz / +24 V DC
• **Range temperatura d'esercizio**	-25 °C ÷ +55 °C

Distribuito da: Maser Italia S.r.l. - Via degli Artigiani, 20/E - 40024 Castel San Pietro Terme (BO)
Tel. 051.6946711 - Fax 051.6946718 - email: info@maseritalia.com